# ДЕРЖАТЕЛЬ ШИН ЗАЗЕМЛЕНИЯ

## К188

Держатели шин заземления К188 предназначены для крепления к строительным конструкциям круглых (диаметром 10-12 мм) и плоских (размерами 40х4 и 25х3 мм) заземляющих шин.

Способы закрепления держателей пристрелкой, приваркой или винтом. Заземляющие проводники укладывают в пазы держателя: круглые - в верхнюю часть паза, выполненную в виде призмы, плоские - в нижнюю прямоугольную часть паза. Заземляющие проводники фиксируются отгибанием усиков. Допустимая нагрузка на держатель 40Н.

Фиксирование заземляющих проводников производится путем отгиба элементов А и Б.

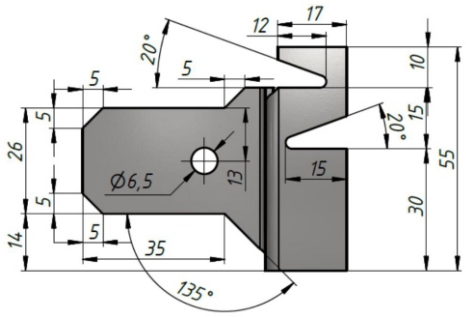


| Технические характеристики | |
|---|---|
| Изготавливается по | ТУ 36-1453-82 |
| Климатическое исполнение | У2 |
| Допустимая нагрузка | 40Н |
| Материал | Оцинкованная сталь |

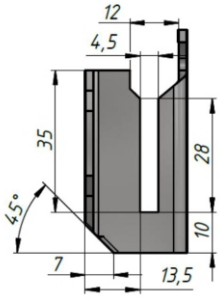


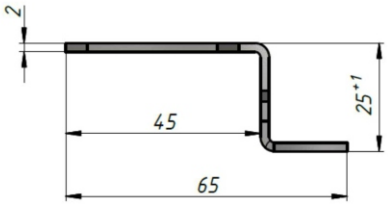


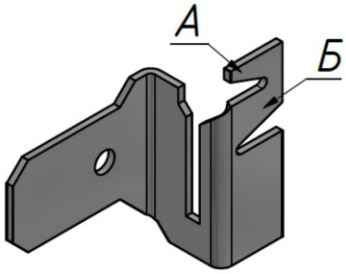


| Артикул | Наименование | Габариты , мм | Масса 1000шт, кг |
|---|---|---|---|
| zeta50110 | К188У2 | 65х55х25 | 45 |